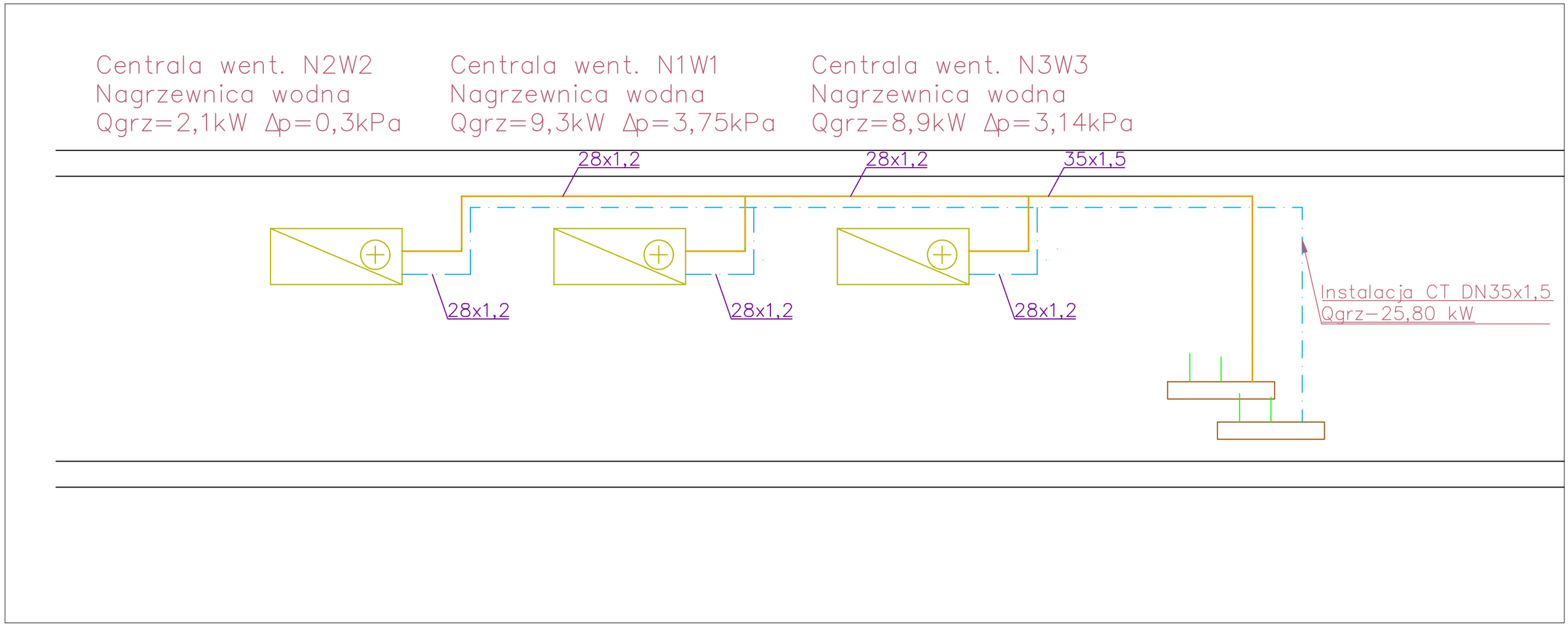

Obiekt:
„Rozbudowa Zespołu Szkolno-Przedszkolnego - budowa klubu dziecięcego „Sówki" wraz z oddziałami przedszkolnymi:
- wraz z rozbiórką i budową nowego odcinka sieci kanalizacji sanitarnej oraz sieci wodociągowej;
- wraz z instalacjami wewnętrznymi: wodno-kanalizacyjnymi, centralnego ogrzewania, gazowymi, wentylacji mechanicznej i klimatyzacji, elektroenergetycznymi, teletechnicznymi;
- wraz z zagospodarowaniem terenu w tym z: małą architekturą, placem gospodarczym, placami zabaw, ogródkiem warzywnym, ogrodem deszczowym, komunikacją wewnętrzną - ścieżkami i drogą wewnętrzną z miejscami postojowymi w ilości 12 szt. (11 miejsc + 1 dla Osób);
- wraz z instalacjami zewnętrznymi: przyłączem kanalizacji sanitarnej, przyłączem wodociągowym, przyłączem gazowym i przyłączem elektroenergetycznym;
na dz. o nr 714/3; 714/2; 714/4, fragment dz. o nr 715; j. ewid. Wola Zabierzowska, obręb 8 w Woli Zabierzowskiej w gminie Niepołomice."

Inwestor:
GMINA NIEPOŁOMICE
Plac Zwycięstwa 13
32-005 Niepołomice

Data: MAJ 2025

ARP MANECKI ARCHITEKCI
S. P. Z O. O. UL. WIELOPOLE 18B 31-072 KRAKÓW NIP: 6762574406 E-MAIL: ARP.BIURO@GMAIL.COM TEL.: (12) 422 55 70

FUNKCJA	NAZWISKO	NR UPRAW.	SPECJALNOŚĆ	PODPIS
Projektant generalny:	dr inż. arch. M.MANECKI	MPOIA/036/2009	Architektura	
Współpraca projektowa:	mgr inż. S.GUBAŁA	MAP/0229/POOS/13	Sanitarna	
	mgr inż. A. OSIECKA			
Sprawdzający:	mgr inż. M. KUSAK	MAP/0476/PWBS/19	Sanitarna	

Stadium: PROJEKT TECHNICZNO-WYKONAWCZY

Treść rysunku: CIEPŁO TECHNOLOGICZNE ROZWINIĘCIE

Skala: 1:100

Nr rysunku: S-CO-03